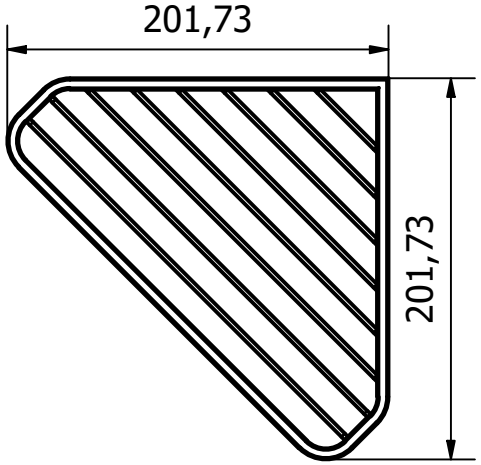

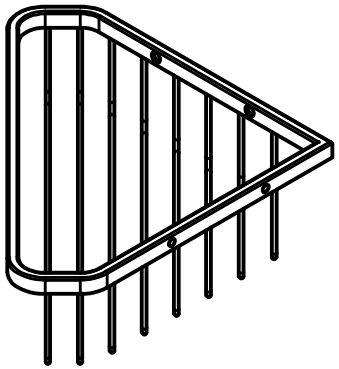

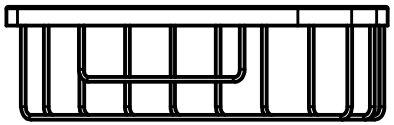

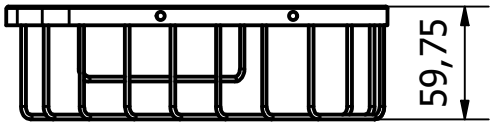

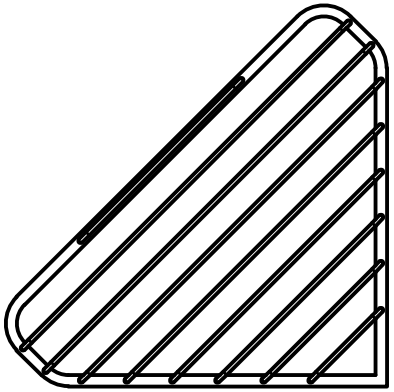

Eine Vervielfältigung der Zeichnungen, sowie die Weitergabe an Dritte bedarf der schriftlichen Genehmigung der Vigour GmbH. Die Verwendung der Daten sowie der technischen Zeichnungen erfolgt auf eigenes Risiko, unter Ausschluss jeglicher Haftung der Vigour GmbH. Alle Maßangaben sind unverbindlich; Maß- und Modelländerungen bleiben vorbehalten.

VIGOUR

Produkt
Eckschwammkorb und Eckseifenkorb

KBN
ONESWK

Beschreibung
Eck-Schwammkorb one
B:250mm T:172mm
H:61mm verchromt
VIGOUR

www.vigour.de